Absender:

Kommission: _____

Müller Biegetechnik AG
Parkstrasse 14, 5313 Klingnau
Telefon +41 56 245 51 55
info@mueller-biegetechnik.ch
www.mueller-biegetechnik.ch

☐ **Offerten - Anfrage**
☐ **Bestellung**

Wendeltreppe

Materialdimension _____
Werkstoff _____
Anzahl _____
Drehrichtung ☐ Uhrzeigersinn ↻ ☐ Gegenuhrzeigersinn ↺
(von unten nach oben)

Hauptdaten

R ⇨ Achsradius _____
H1 ⇨ Wendelhöhe (H3 - H2) _____
α ⇨ Abwicklungswinkel (im Grundriss) _____

Zusatzinformationen

H2 ⇨ Tritthöhe _____
H3 ⇨ Stockwerkhöhe _____
L ⇨ Trittlänge im Achsradius _____
N ⇨ Anzahl Trittkanten (inkl. Austritt) _____

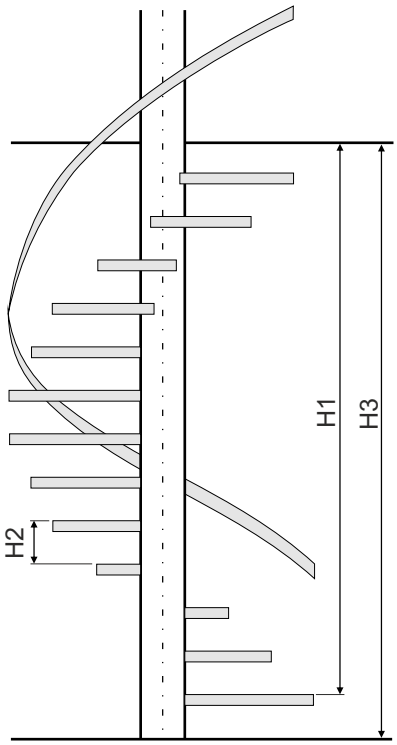

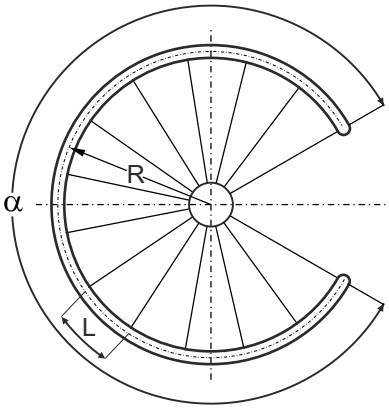

gezeichnet: Gegenuhrzeigersinn ↺

Drucken...

Formular per Mail senden...